A	FIN DE CHANTIER	26/11/2010	AD	SB	JD
INDICE	MODIFICATION	DATE	DESSINE	VERIFIE	APPROUVE

TENSION PUISSANCE	TENSION TELECOMMANDE	TENSION ENTREES	TENSION SORTIES	AUTOMATE TYPE	PUISSANCE INSTALLEE INTENSITE INSTALLEE	COULEURS FILERIE	
400V~ 230V~ 50Hz	24V~ 24V= 50Hz			SCHNEIDER TWIDO	320A	400V~	Noir
						230V~	Bleu clair/Noir
						24V~	Blanc/Rouge
						24V=	Bleu foncé/Brun
						Non coupé	Orange

serma
BUREAU D'ETUDES
Z.I. des Blettrys
71530 CHAMPFORGEUIL
Tel. :+33 (0)3 85 41 02 01
Fax :+33 (0)3 85 41 00 71

Chargé d'affaire : G BRELIERE

Concepteur : A DERANGERE

DATE DE CREATION: 09/2010

ATELIER : SERMA

V.N.F.

INVERSEUR DE SOURCES

ORMES

N°AFFAIRE : **S10169**

N°ARMOIRE : **A0**

CE DOCUMENT EST NOTRE PROPRIETE. IL EST REMIS A TITRE CONFIDENTIEL.
IL NE DOIT PAS ETRE REPRODUIT OU COMMUNIQUE A DES TIERS SANS NOTRE AUTORISATION ECRITE.

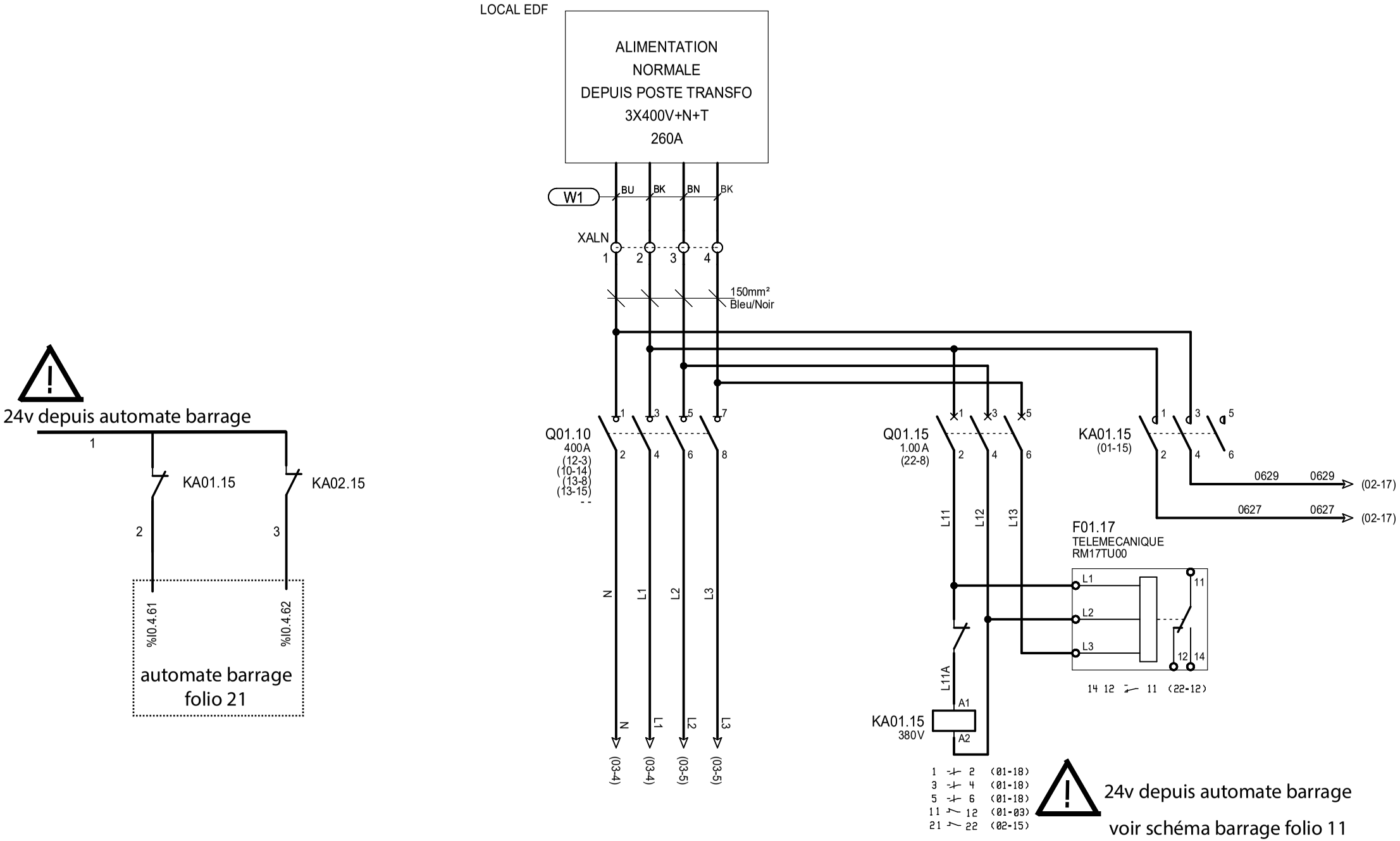

vnf / serma BUREAU D'ETUDES	DESSINATEUR : A DERANGERE DATE DE CREATION : 09/2010 Logiciel SEE : V.3.70	N°ARMOIRE :	ALIMENTATION NORMALE	V.N.F.	FOLIO 01
		N°AFFAIRE : S10169			INDICE : A

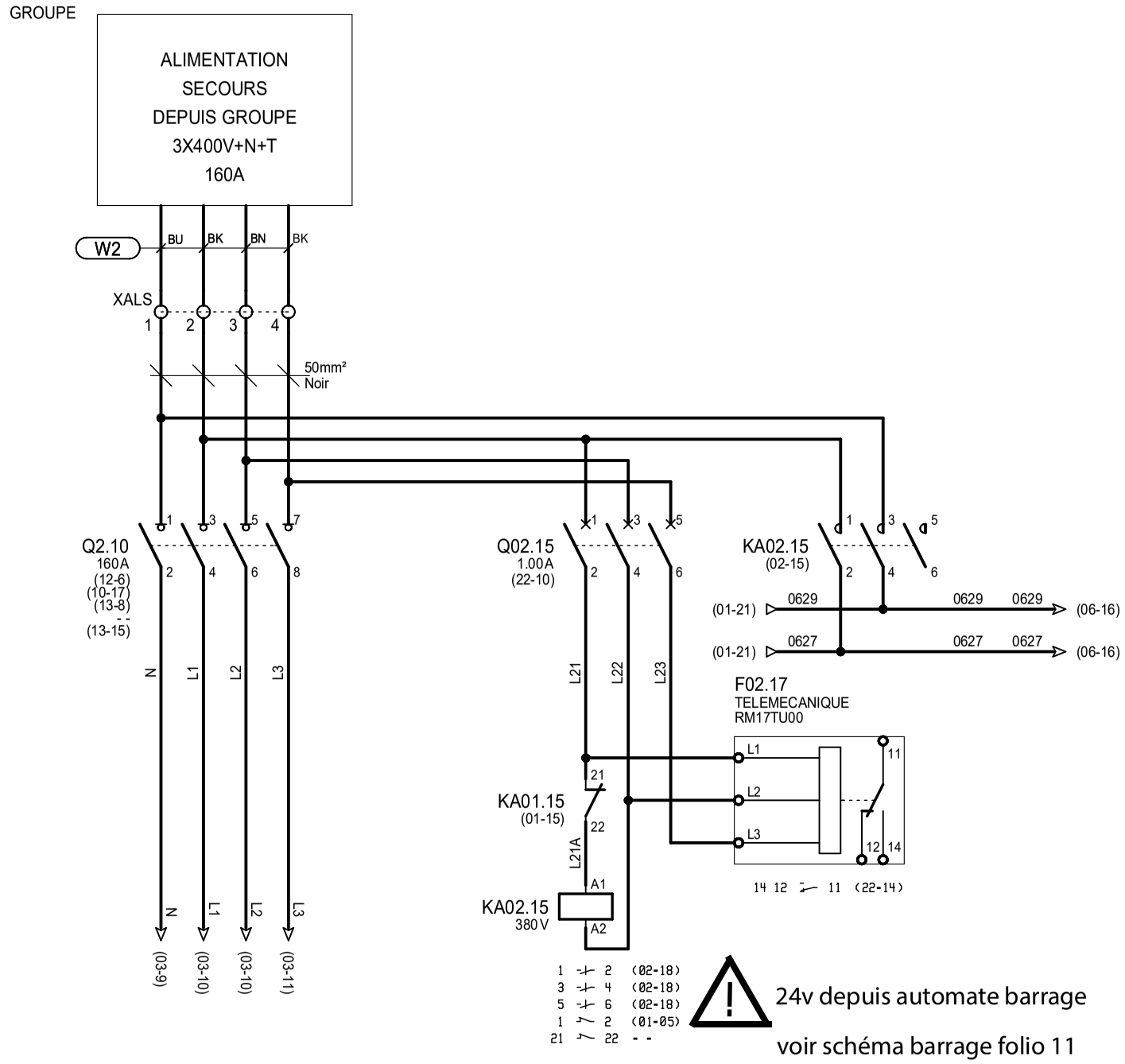

DESSINATEUR : A DERANGERE DATE DE CREATION : 09/2010 Logiciel SEE : V.3.70	N°ARMOIRE :	ALIMENTATION SECOURS	V.N.F.	FOLIO 02
	N°AFFAIRE : **S10169**			INDICE : **A**

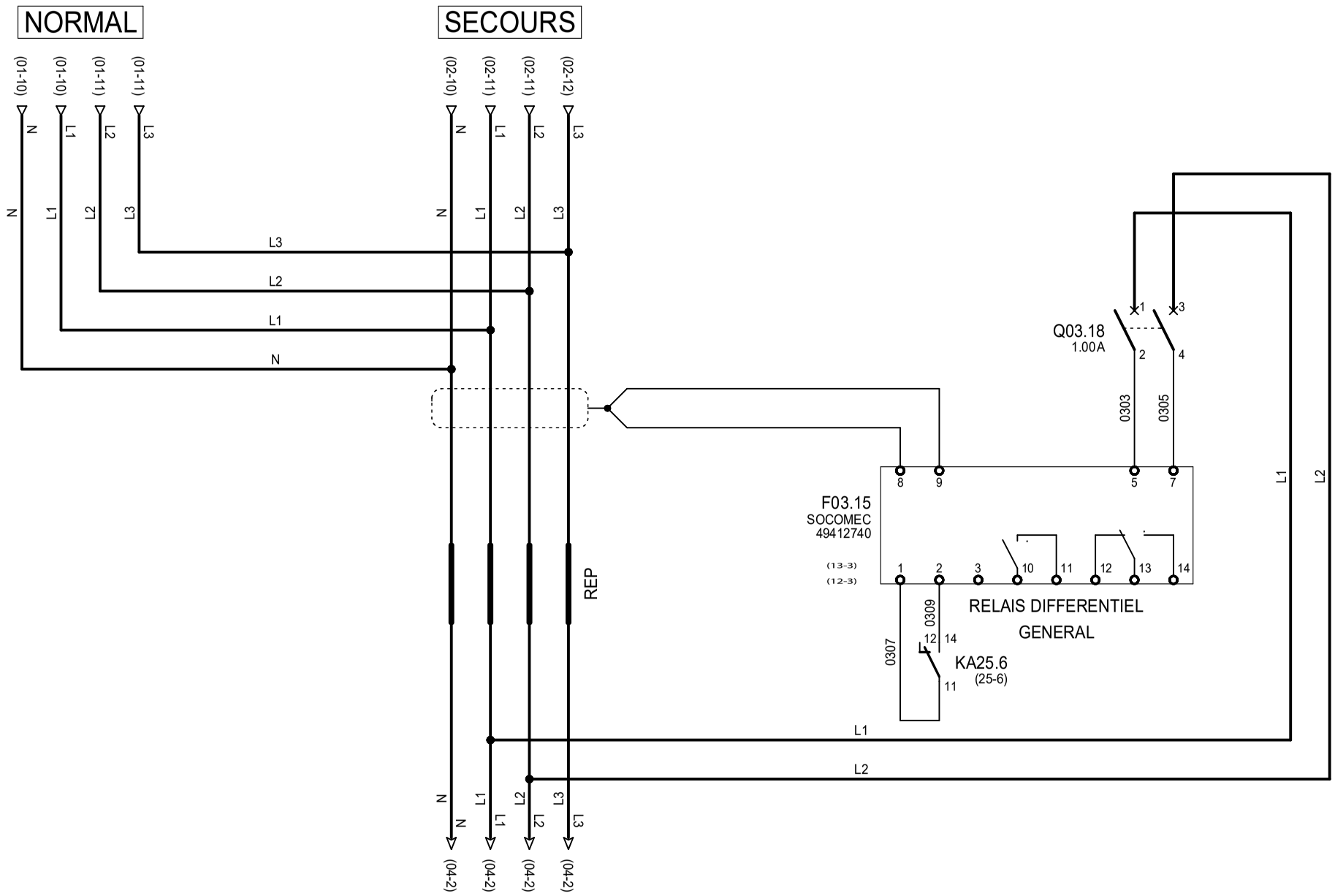

vnf	serma BUREAU D'ETUDES	DESSINATEUR : A DERANGERE DATE DE CREATION : 09/2010 Logiciel SEE : V.3.70	N°ARMOIRE : N°AFFAIRE : **S10169**	ALIMENTATION GENERALE	V.N.F.	FOLIO 03 INDICE : **A**

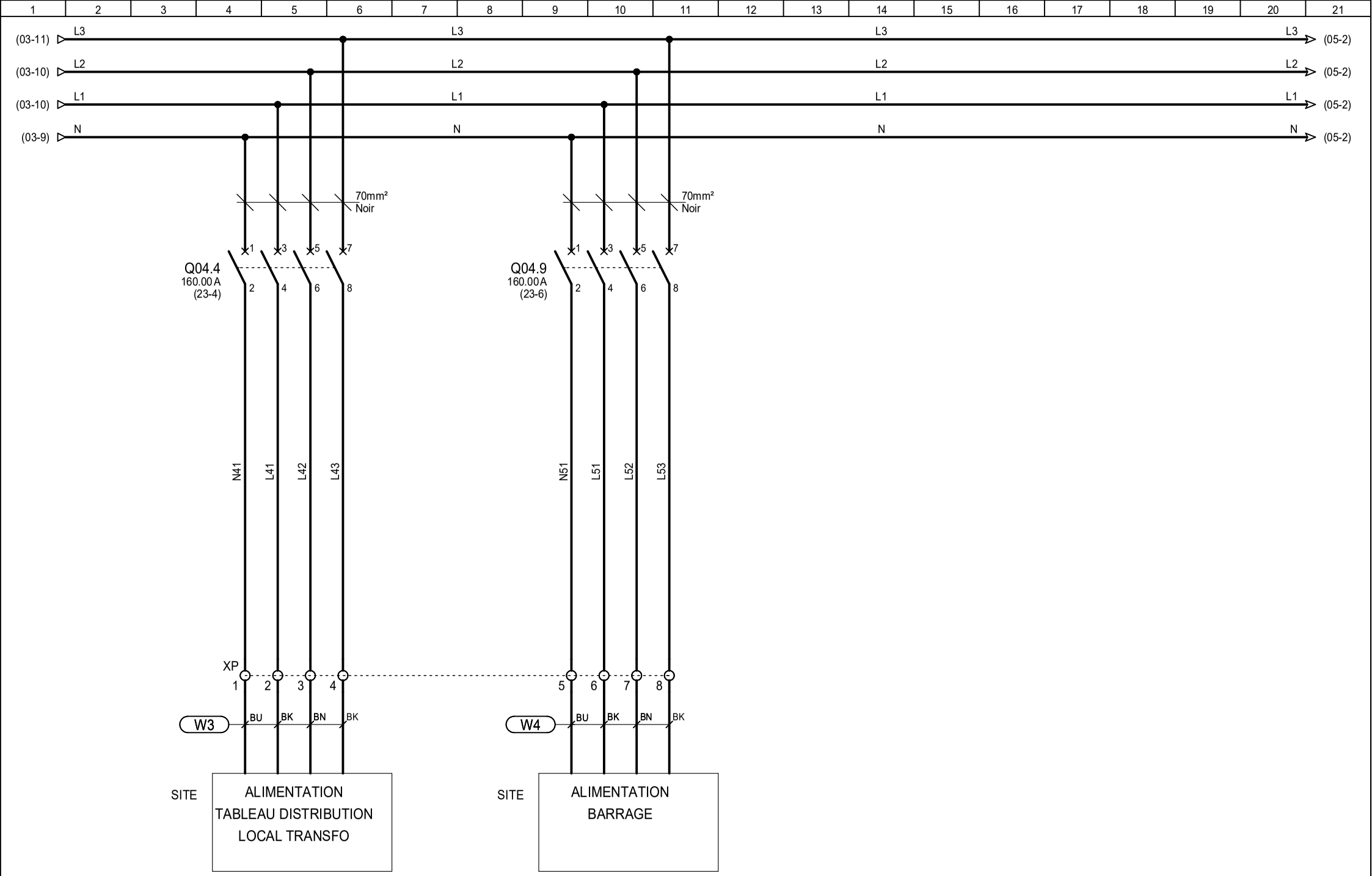

DESSINATEUR : A DERANGERE DATE DE CREATION : 09/2010 Logiciel SEE : V.3.70	N°ARMOIRE :	DISTRIBUTION	V.N.F.	FOLIO 04
	N°AFFAIRE : **S10169**			INDICE : **A**

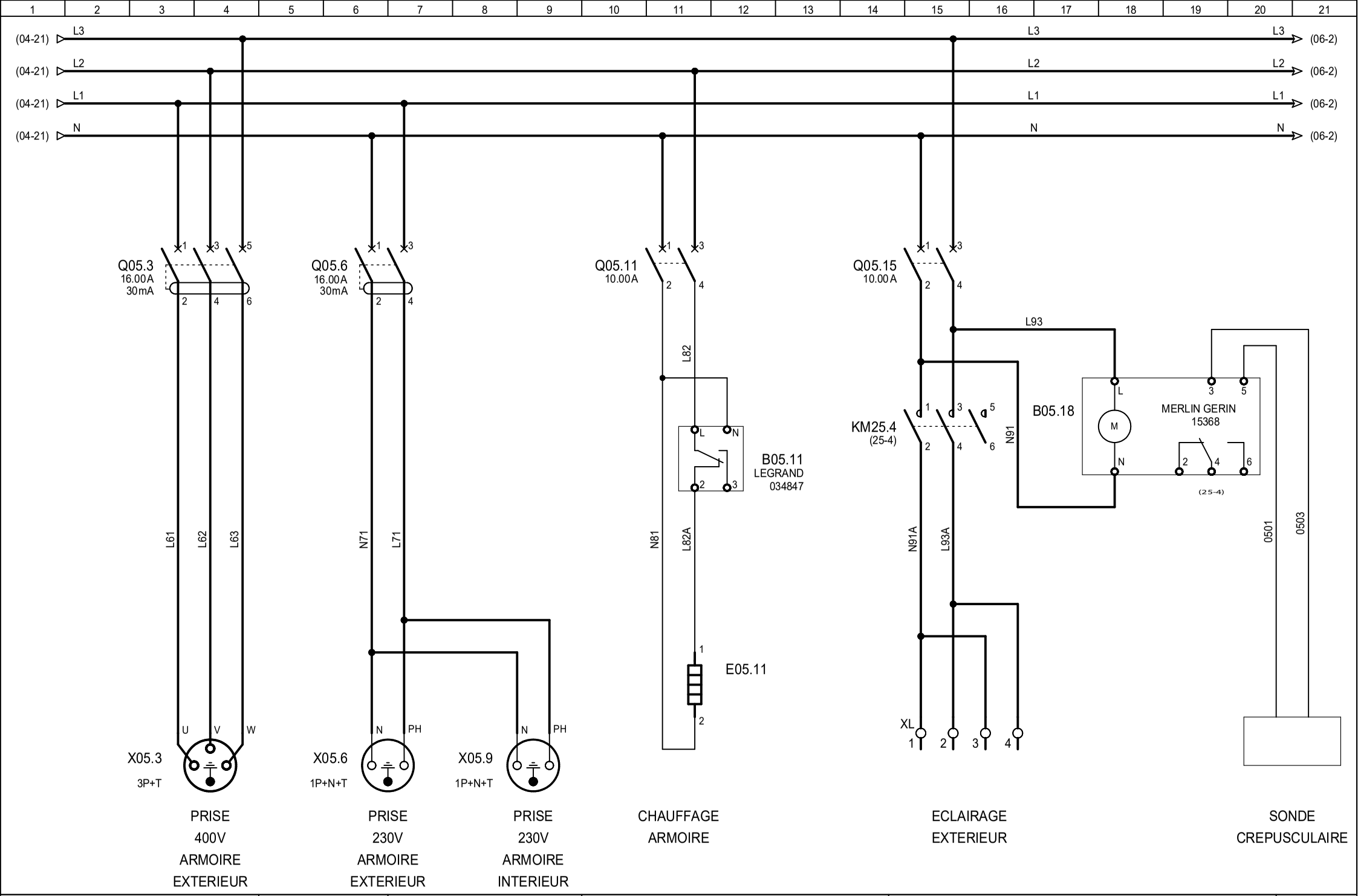

DESSINATEUR : A DERANGERE DATE DE CREATION : 09/2010 Logiciel SEE : V.3.70	N°ARMOIRE :	ALIMENTATION UTILITE	V.N.F.	FOLIO 05
	N°AFFAIRE : **S10169**			INDICE : **A**

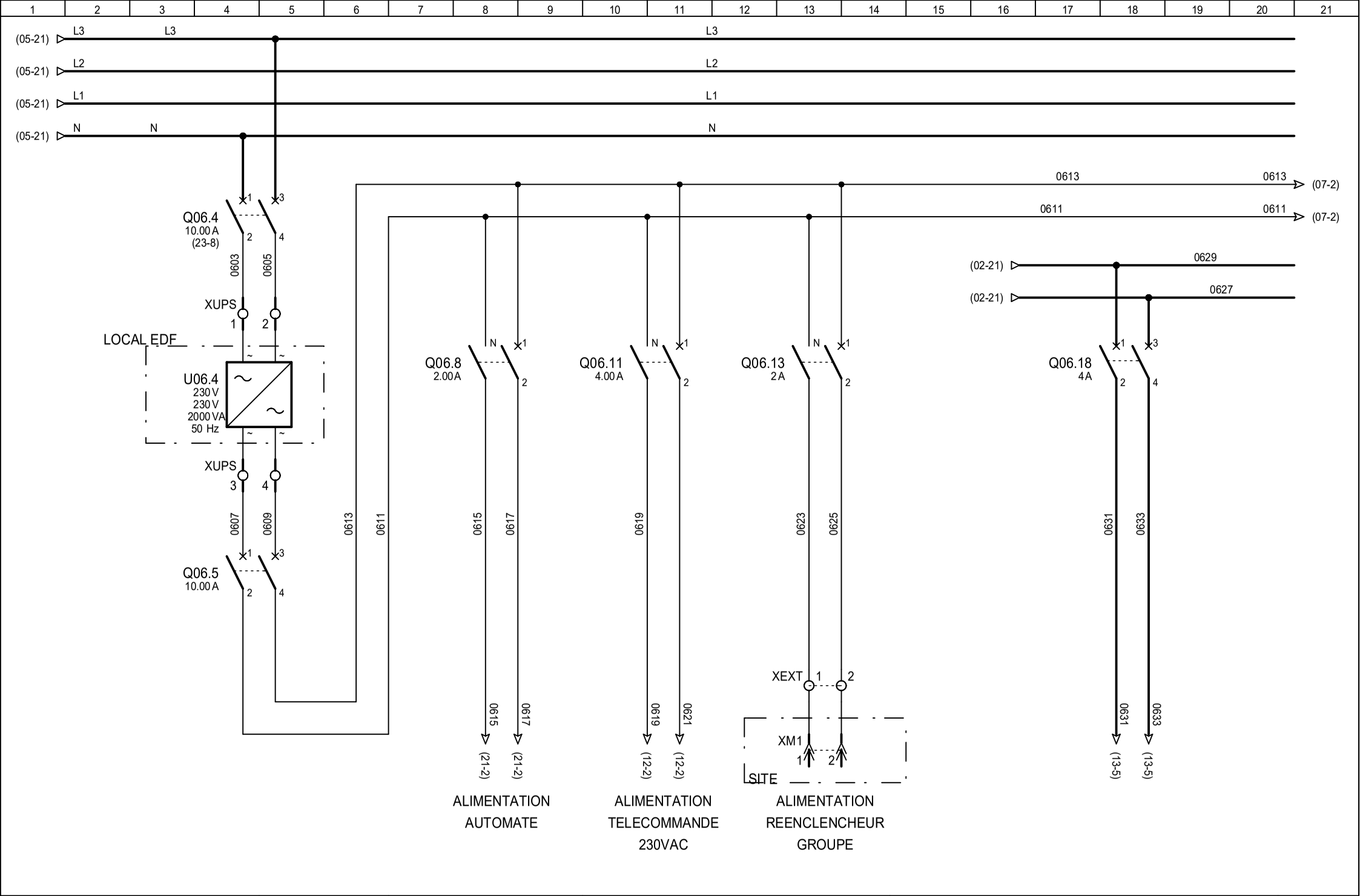

DESSINATEUR : A DERANGERE DATE DE CREATION : 09/2010 Logiciel SEE : V.3.70	N°ARMOIRE :	ALIMENTATION ONDULEUR	V.N.F.	FOLIO 06
	N°AFFAIRE : **S10169**			INDICE : **A**

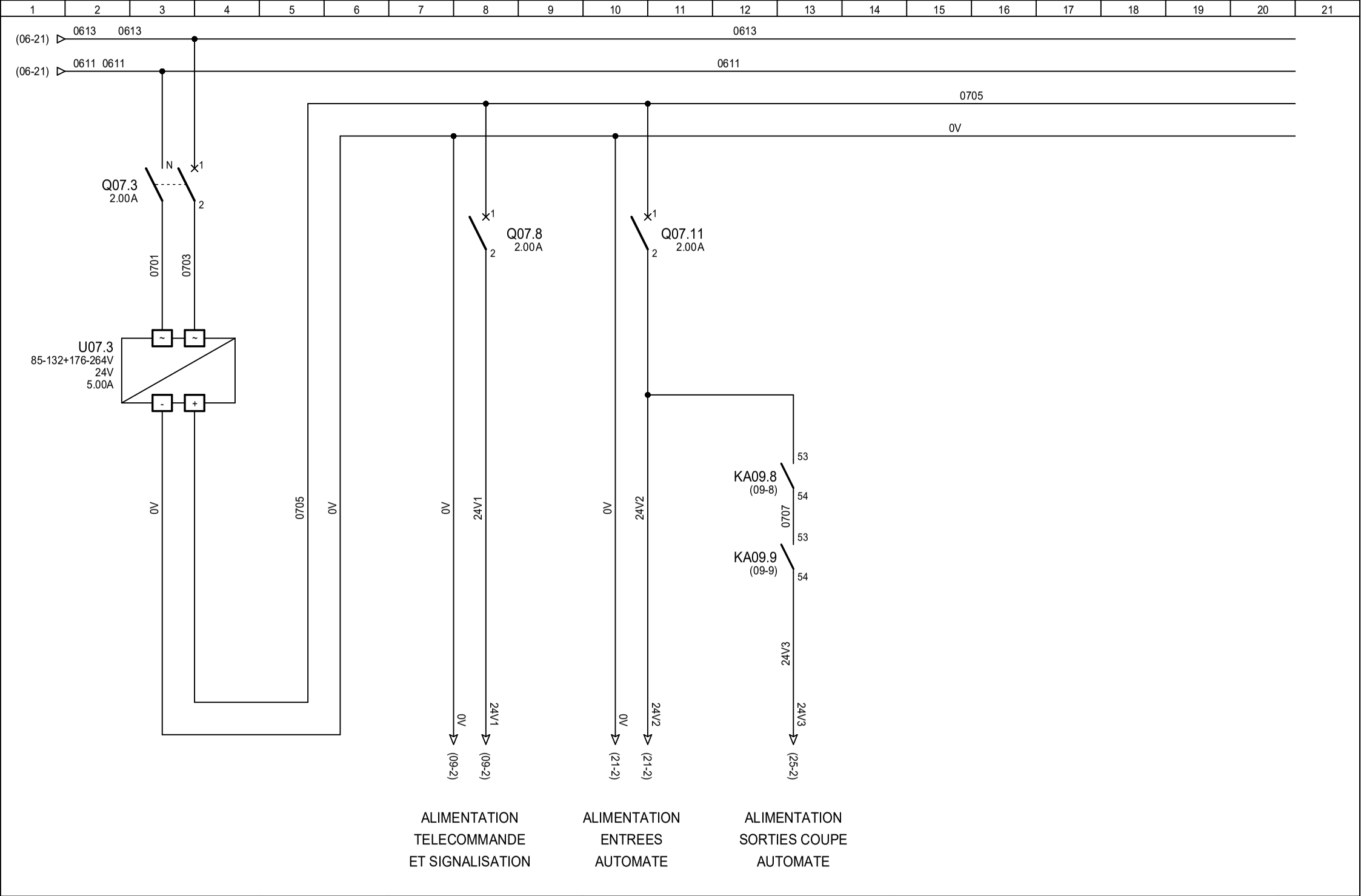

DESSINATEUR : A DERANGERE DATE DE CREATION : 09/2010 Logiciel SEE : V.3.70	N°ARMOIRE :	ALIMENTATION 24VDC	V.N.F.	FOLIO 07
	N°AFFAIRE : **S10169**			INDICE : **A**

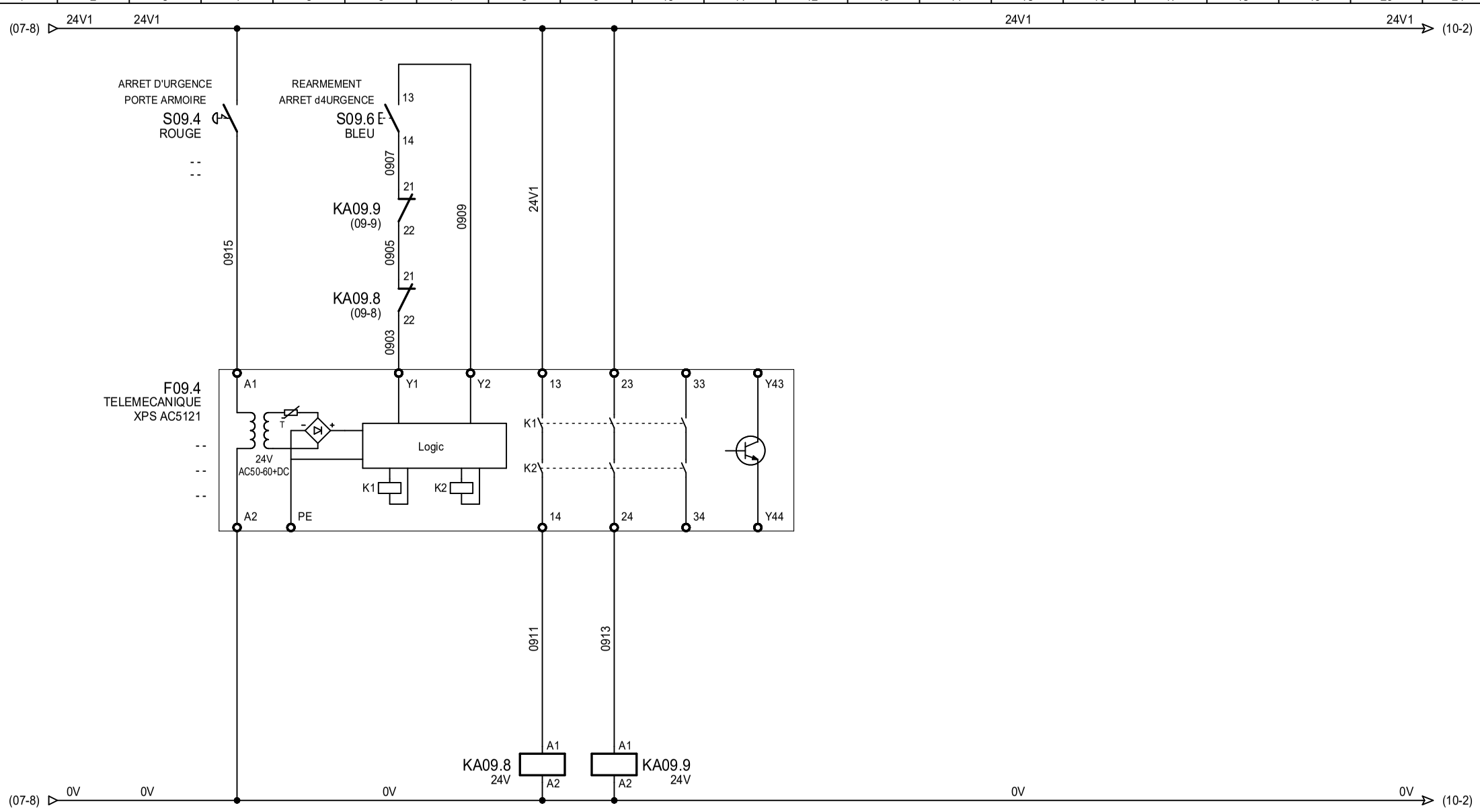

13		14	(12-5)		14	(12-6)
21		22	(09-6)		22	(09-6)
31		32	(21-3)		32	(21-4)
43		44	(13-8)		44	(13-8)
53		54	(07-13)		54	(07-13)
61		62	61		62	- -
73		74	73		74	- -
83		84	83		84	- -

DESSINATEUR : A DERANGERE DATE DE CREATION : 09/2010 Logiciel SEE : V.3.70	N°ARMOIRE : N°AFFAIRE : **S10169**	ARRET D'URGENCE	V.N.F.	FOLIO 09 INDICE : **A**

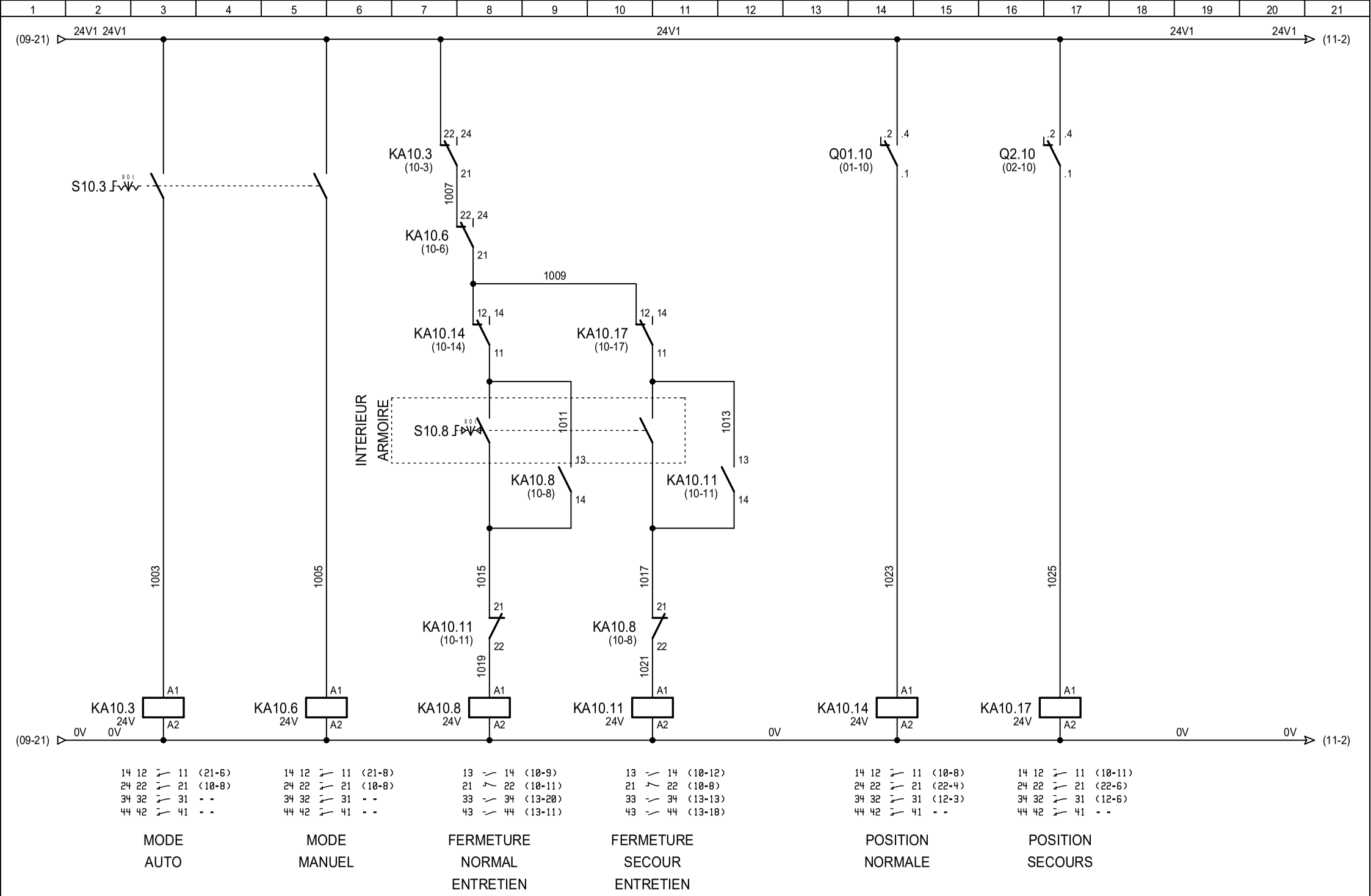

DESSINATEUR : A DERANGERE DATE DE CREATION : 09/2010 Logiciel SEE : V.3.70	N°ARMOIRE :	TELECOMMANDE 24VDC	V.N.F.	FOLIO 10
	N°AFFAIRE : **S10169**			INDICE : **A**

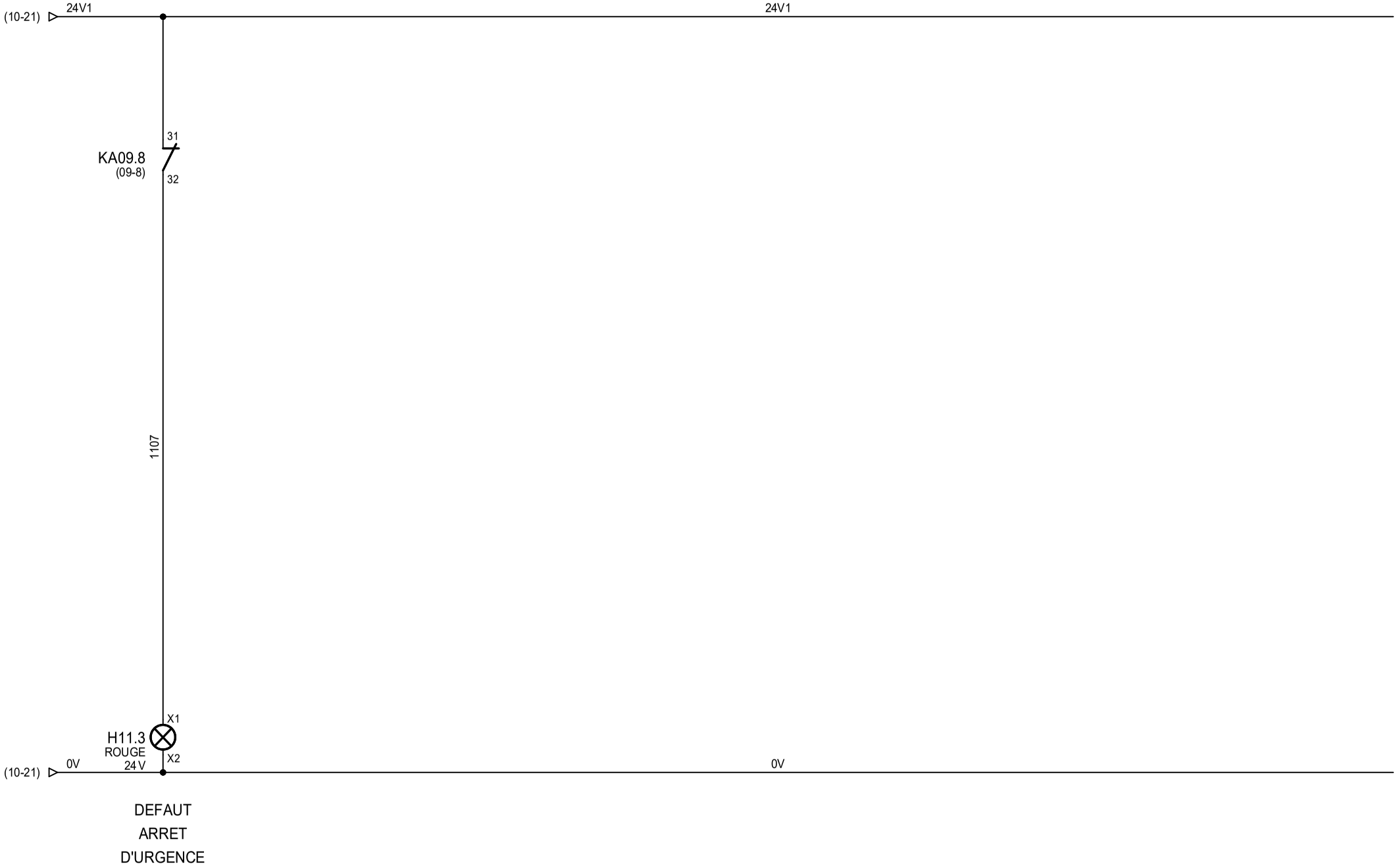

vnf	SERMA BUREAU D'ETUDES	DESSINATEUR : A DERANGERE DATE DE CREATION : 09/2010 Logiciel SEE : V.3.70	N°ARMOIRE : N°AFFAIRE : **S10169**	SIGNALISATION	V.N.F.	FOLIO 11 INDICE : **A**

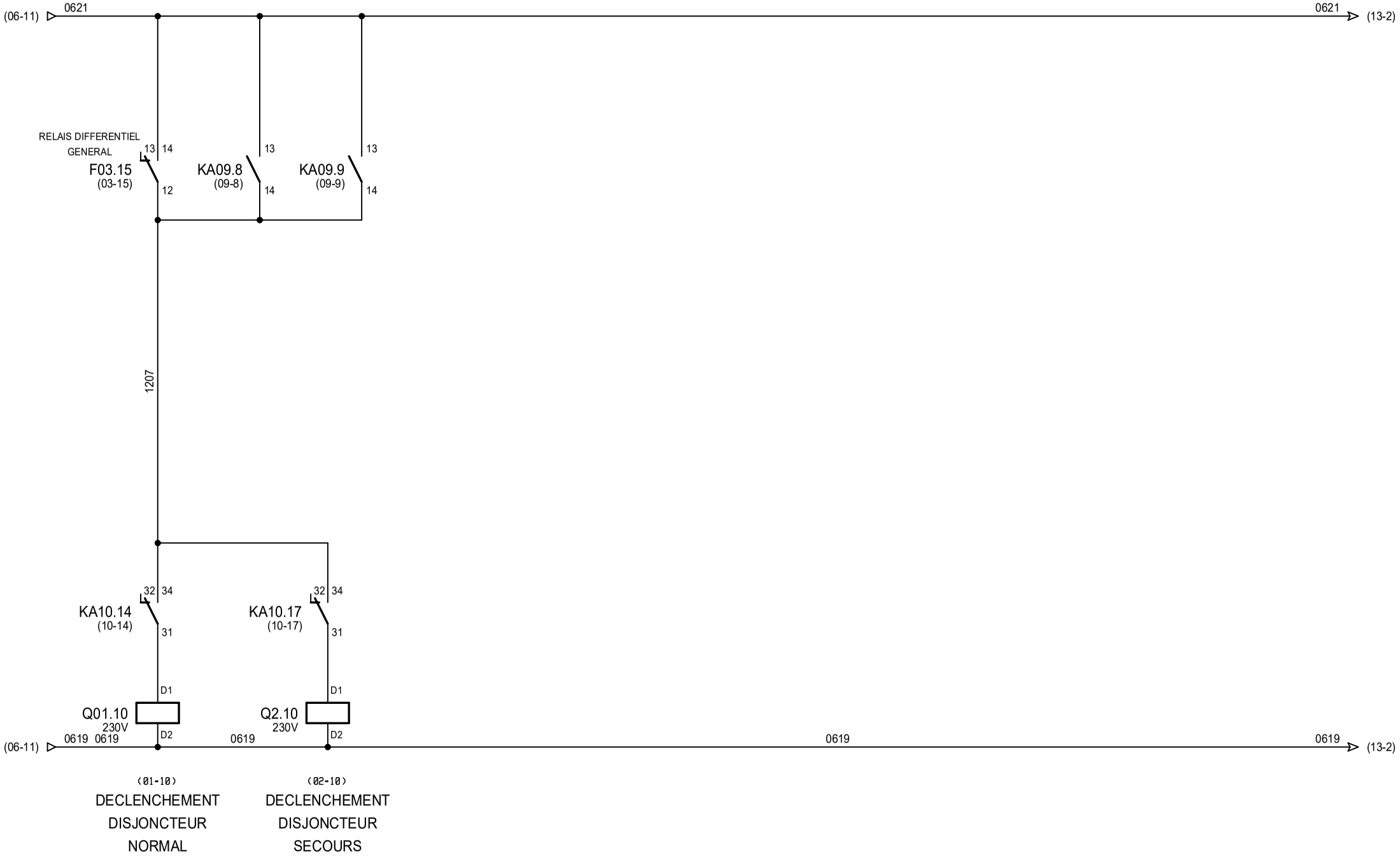

vnf / serma BUREAU D'ETUDES	DESSINATEUR : A DERANGERE DATE DE CREATION : 09/2010 Logiciel SEE : V.3.70	N°ARMOIRE :	TELECOMMANDE DECLENCHEUR	V.N.F.	FOLIO 12
		N°AFFAIRE : **S10169**			INDICE : **A**

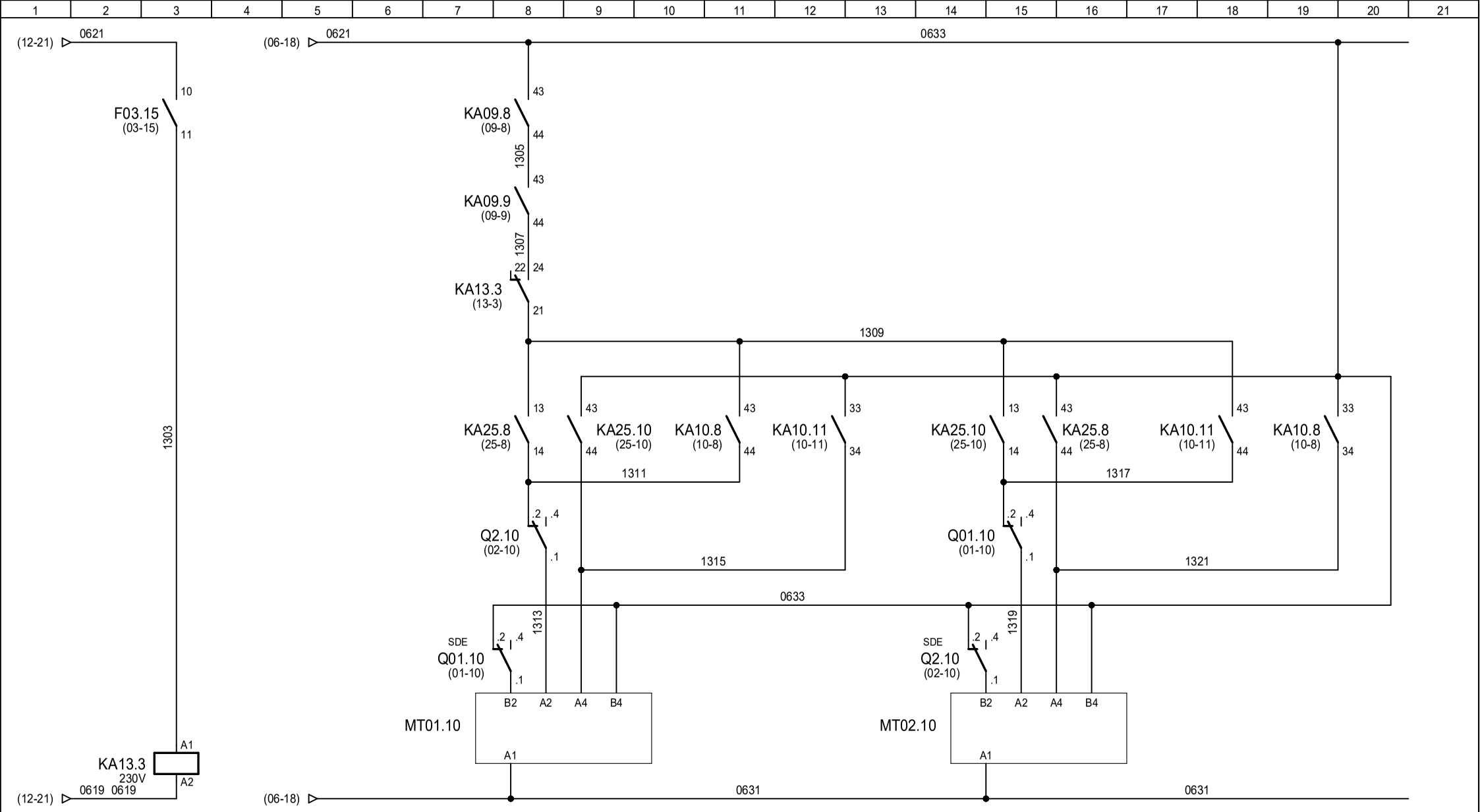

vnf / serma BUREAU D'ETUDES	DESSINATEUR : A DERANGERE DATE DE CREATION : 09/2010 Logiciel SEE : V.3.70	N°ARMOIRE :	TELECOMMANDE DISJONCTEUR	V.N.F.
		N°AFFAIRE : **S10169**		

FOLIO 13

INDICE : **A**

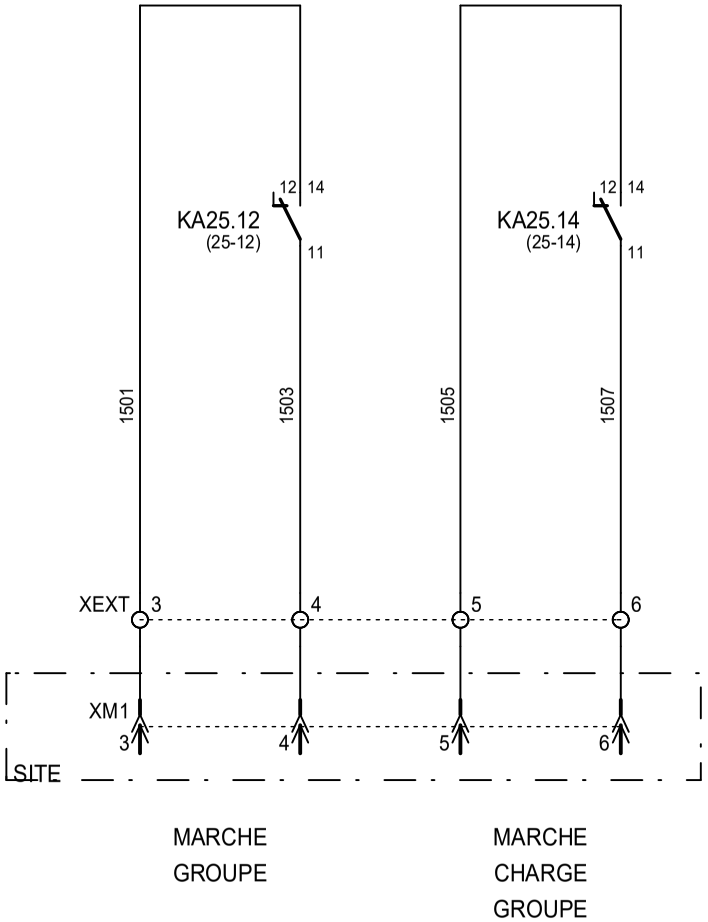

DESSINATEUR : A DERANGERE DATE DE CREATION : 09/2010 Logiciel SEE : V.3.70	N°ARMOIRE :	TELECOMMANDE EXTERIEUR	V.N.F.	FOLIO 15	
	N°AFFAIRE : **S10169**			INDICE : **A**	

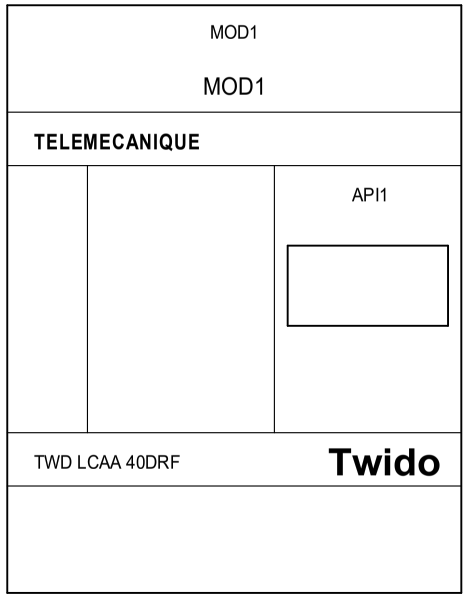
MOD1
MOD1
TELEMECANIQUE
API1
TWD LCAA 40DRF
Twido

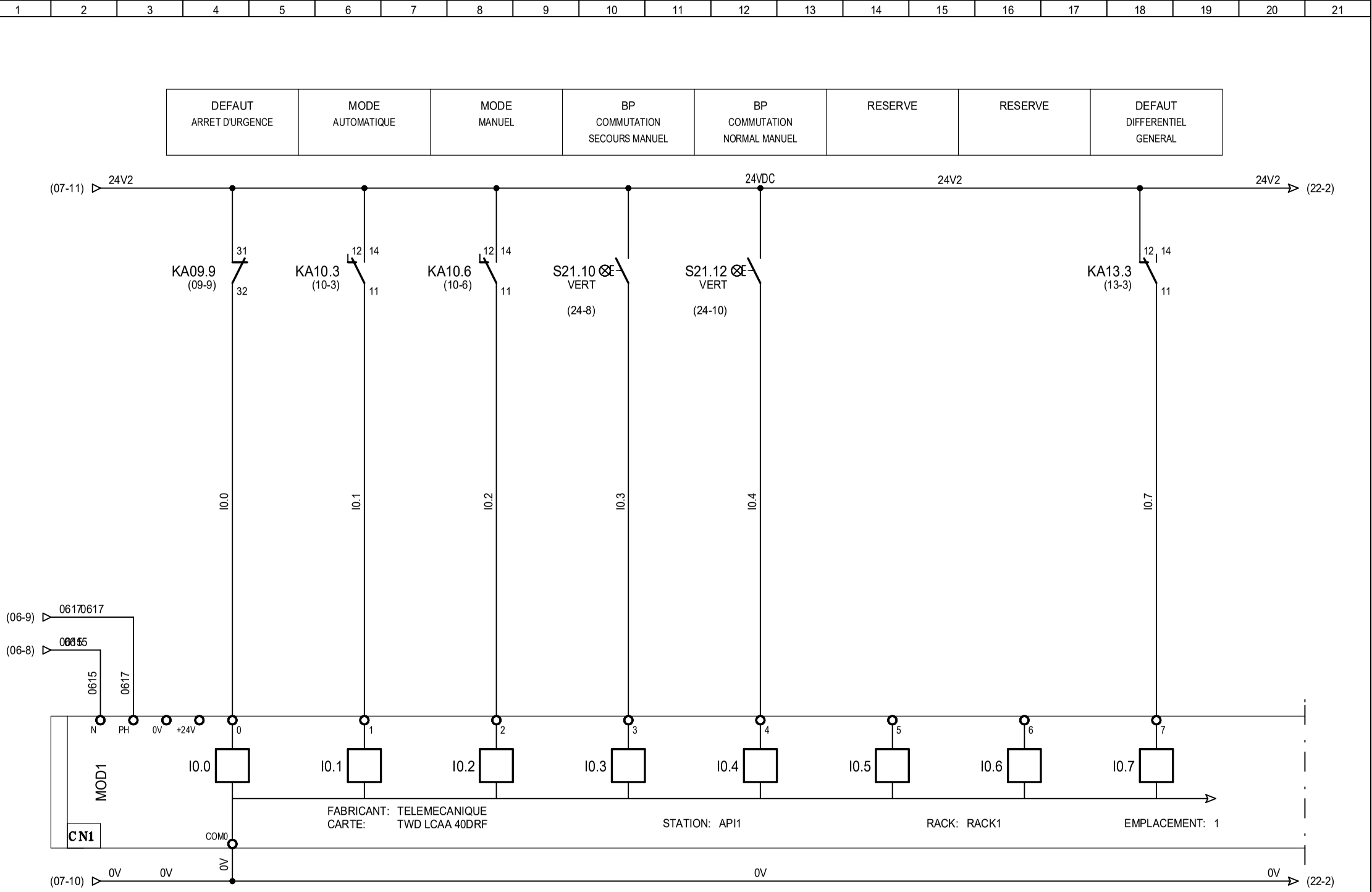

DESSINATEUR : A DERANGERE DATE DE CREATION : 09/2010 Logiciel SEE : V.3.70	N°ARMOIRE : N°AFFAIRE : **S10169**	AUTOMATE	V.N.F.	FOLIO 21	INDICE : **A**

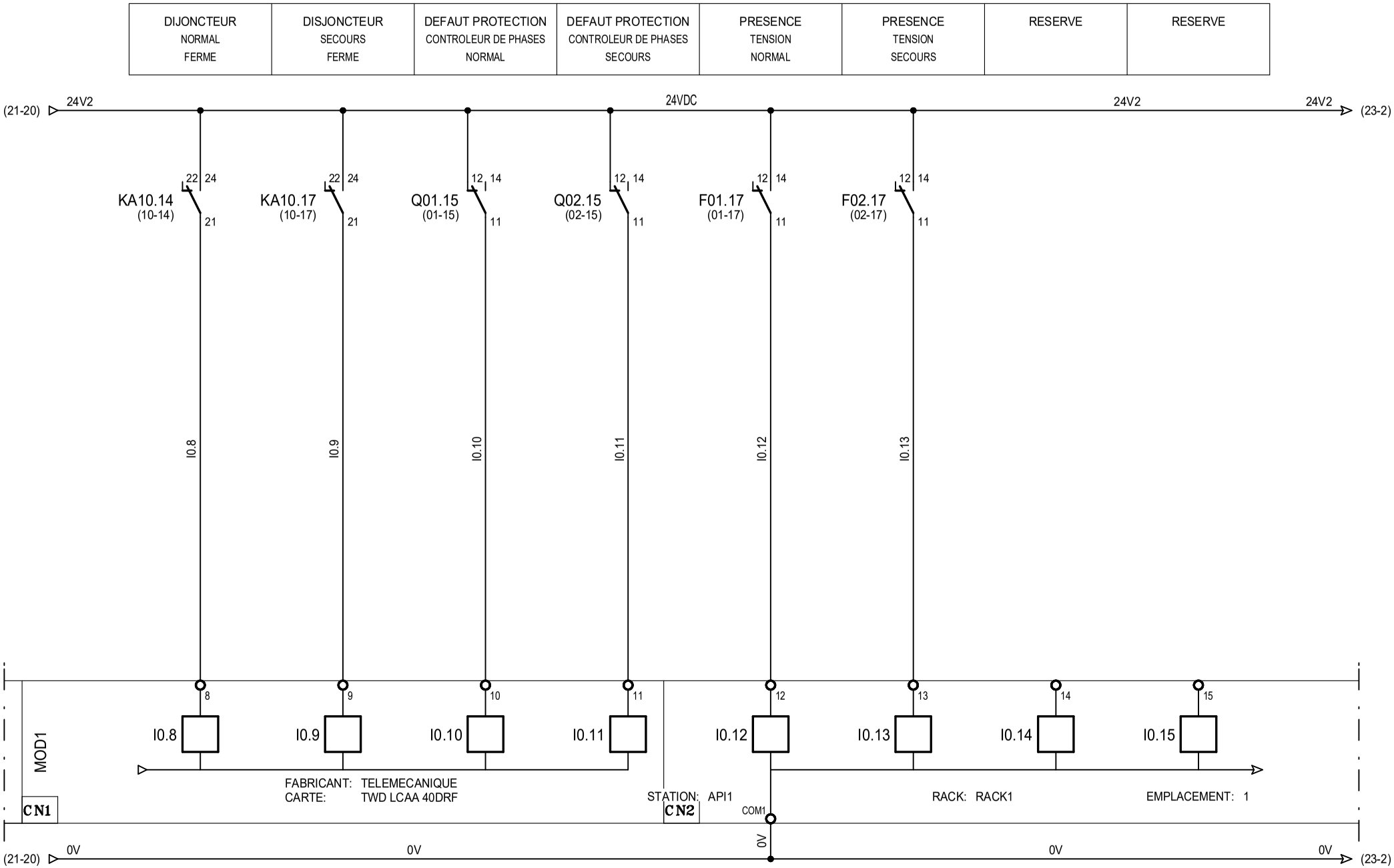

DESSINATEUR : A DERANGERE DATE DE CREATION : 09/2010 Logiciel SEE : V.3.70	N°ARMOIRE :	AUTOMATE	V.N.F.	FOLIO 22
	N°AFFAIRE : **S10169**			INDICE : **A**

DEFAUT DISJONCTION DISTRIBUTION	DEFAUT DISJONCTION BARRAGE	DEFAUT ALIMENTATION ONDULEUR	RESERVE	RESERVE	RESERVE	RESERVE	RESERVE

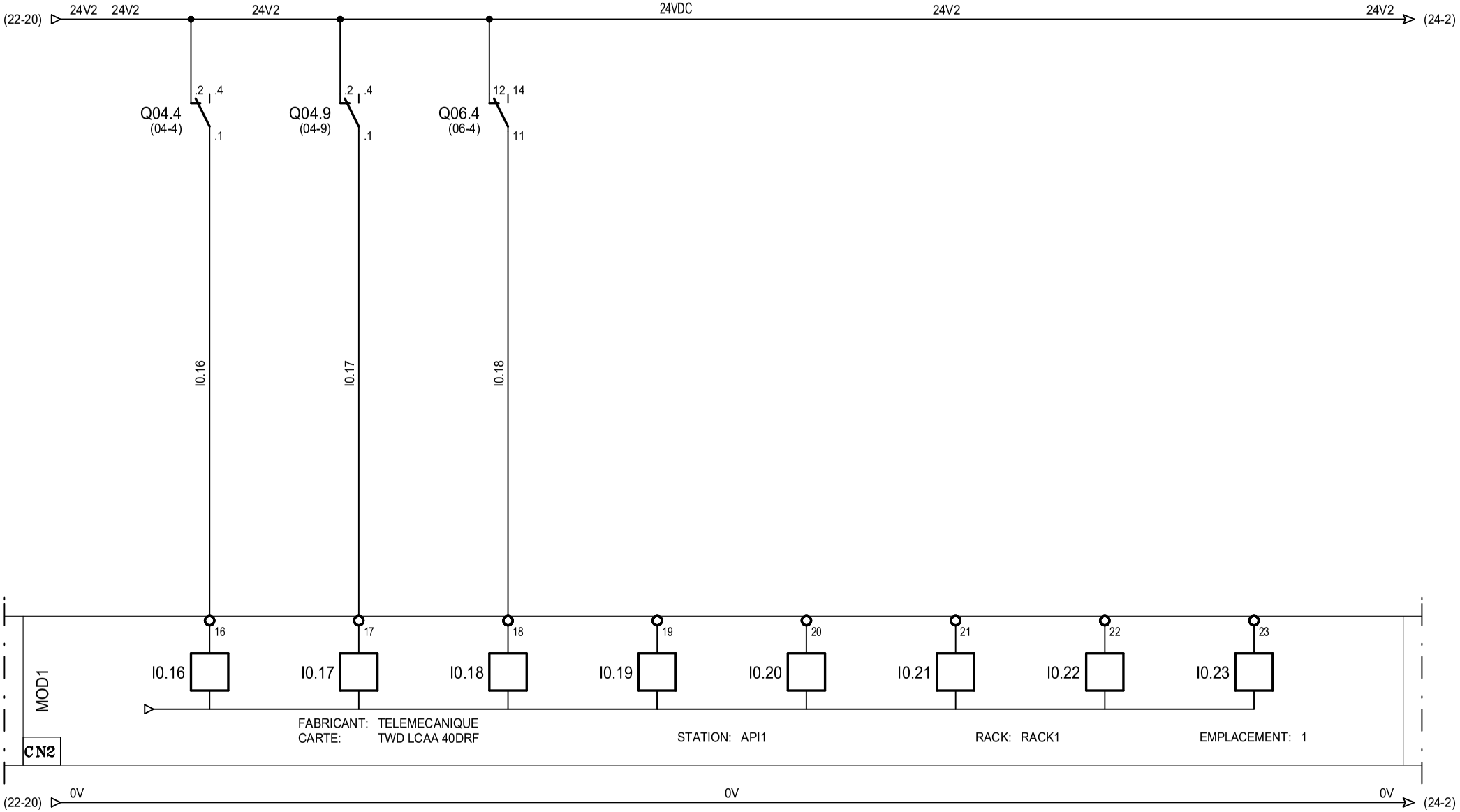

DESSINATEUR : A DERANGERE DATE DE CREATION : 09/2010 Logiciel SEE : V.3.70	N°ARMOIRE :	AUTOMATE	V.N.F.	FOLIO 23
	N°AFFAIRE : **S10169**			INDICE : **A**

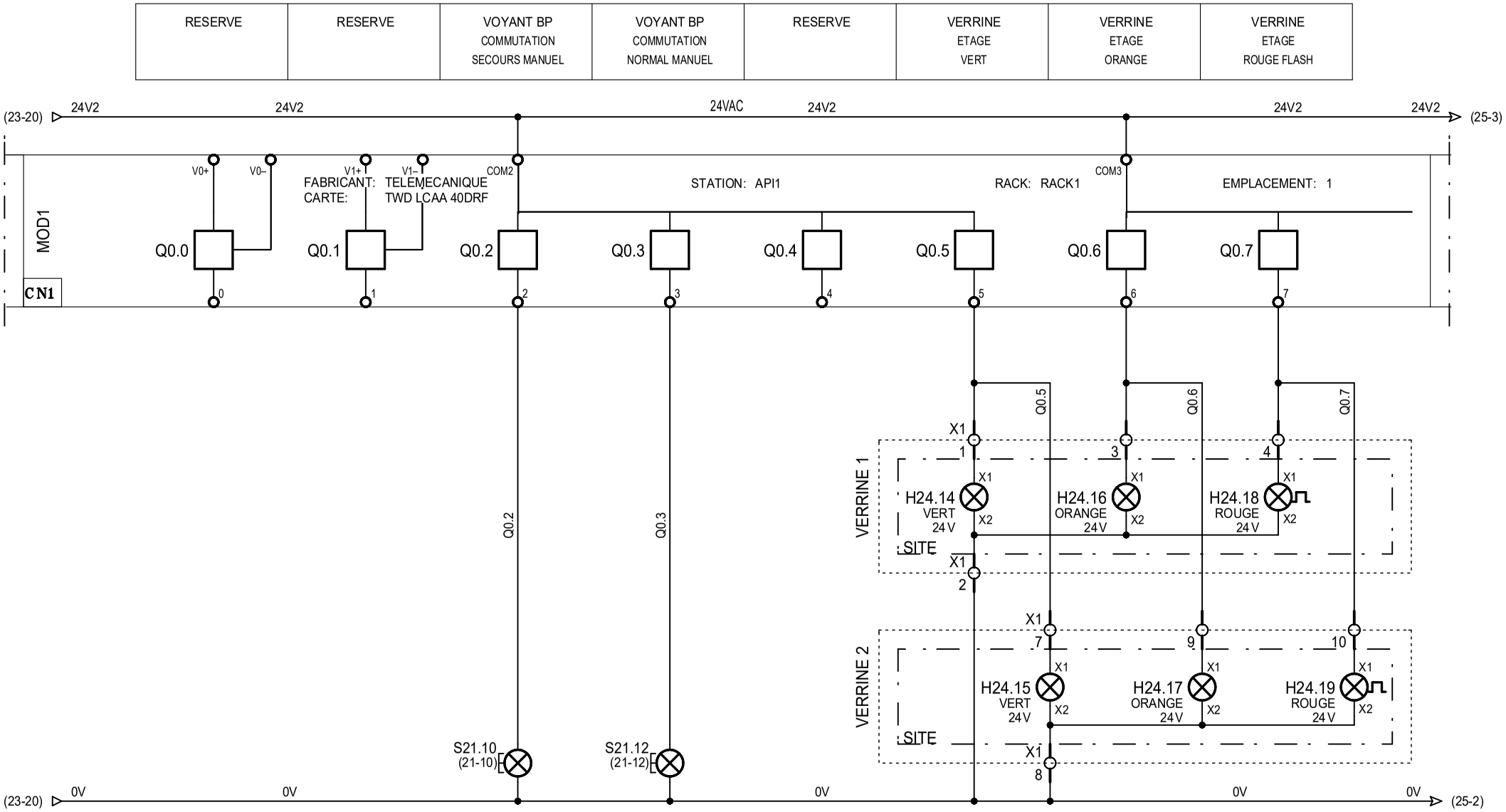

DESSINATEUR : A DERANGERE	N°ARMOIRE :	AUTOMATE	V.N.F.
DATE DE CREATION : 09/2010			FOLIO 24
Logiciel SEE : V.3.70	N°AFFAIRE : S10169		INDICE : A

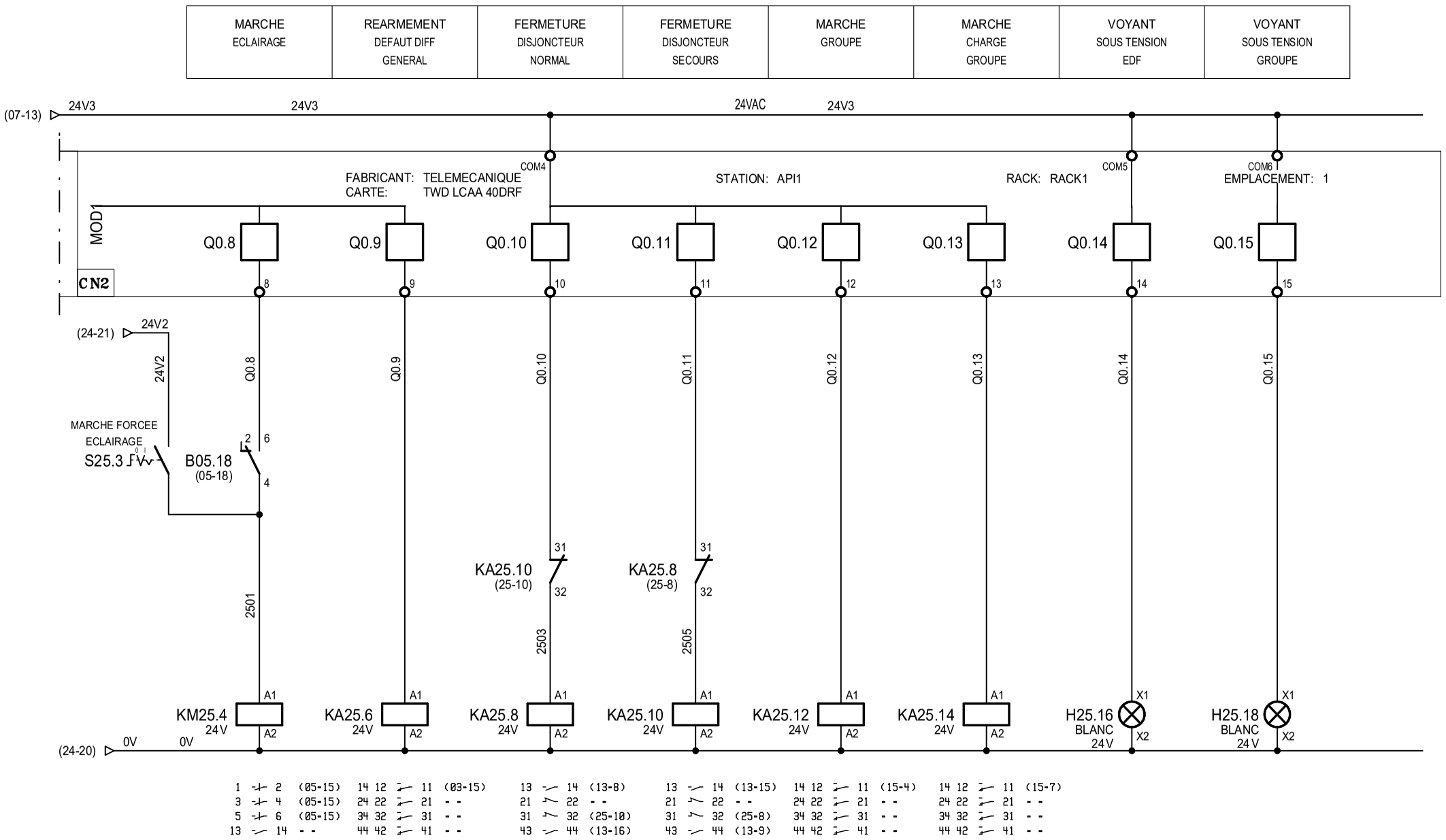

1 2 (05-15)	14 12 11 (03-15)	13 14 (13-8)	13 14 (13-15)	14 12 11 (15-4)	14 12 11 (15-7)
3 4 (05-15)	24 22 21 - -	21 22 - -	21 22 - -	24 22 21 - -	24 22 21 - -
5 6 (05-15)	34 32 31 - -	31 32 (25-10)	31 32 (25-8)	34 32 31 - -	34 32 31 - -
13 14 - -	44 42 41 - -	43 44 (13-16)	43 44 (13-9)	44 42 41 - -	44 42 41 - -

DESSINATEUR : A DERANGERE DATE DE CREATION : 09/2010 Logiciel SEE : V.3.70	N°ARMOIRE :	AUTOMATE	V.N.F.	FOLIO 25
	N°AFFAIRE : S10169			INDICE : A

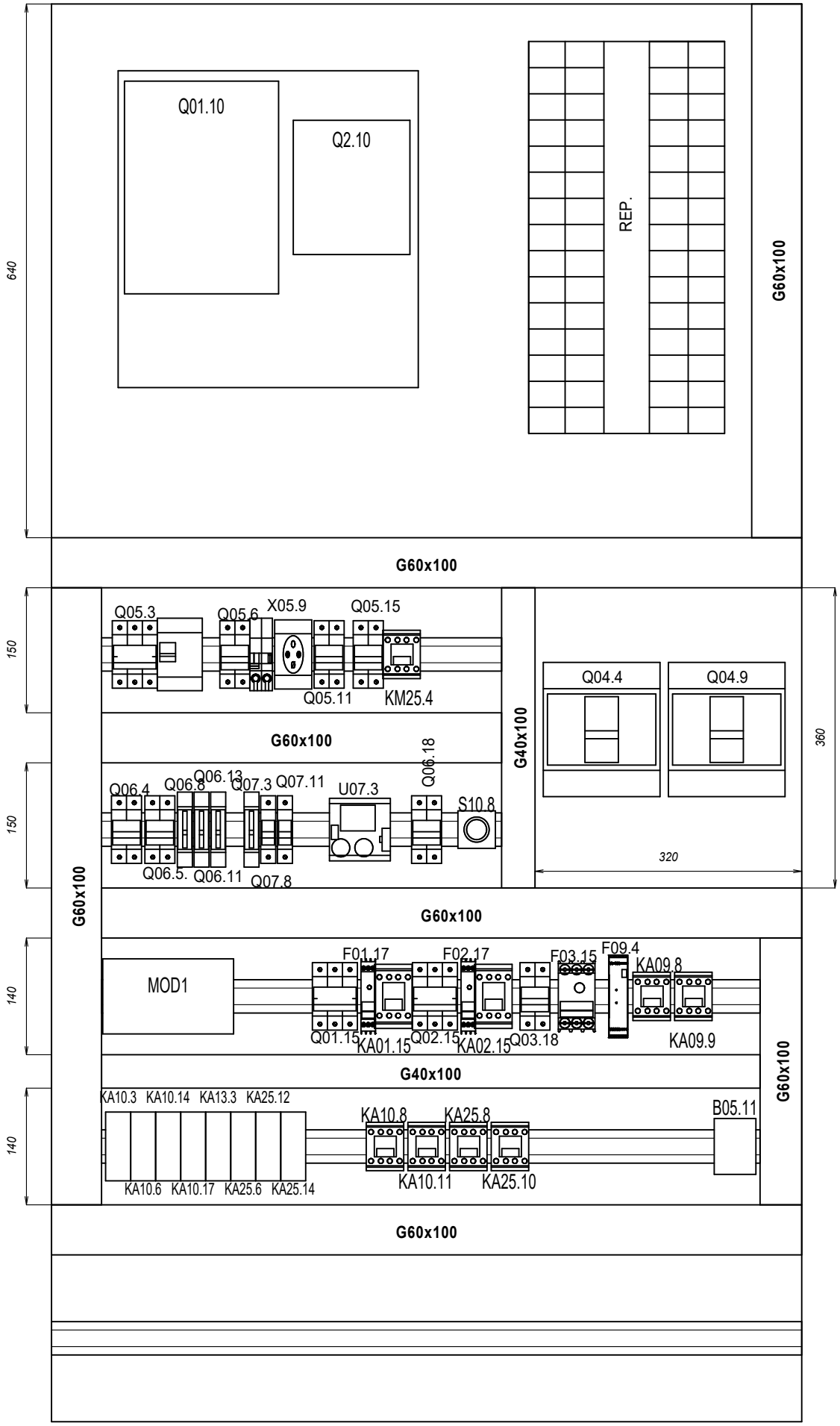

DESSINATEUR : A DERANGERE

DATE DE CREATION : 09/2010

Logiciel SEE : V.3.70

N° ARMOIRE :

N° AFFAIRE : S10169

IMPLANTATION INTERIEUR

V.N.F.

FOLIO 100

INDICE : A

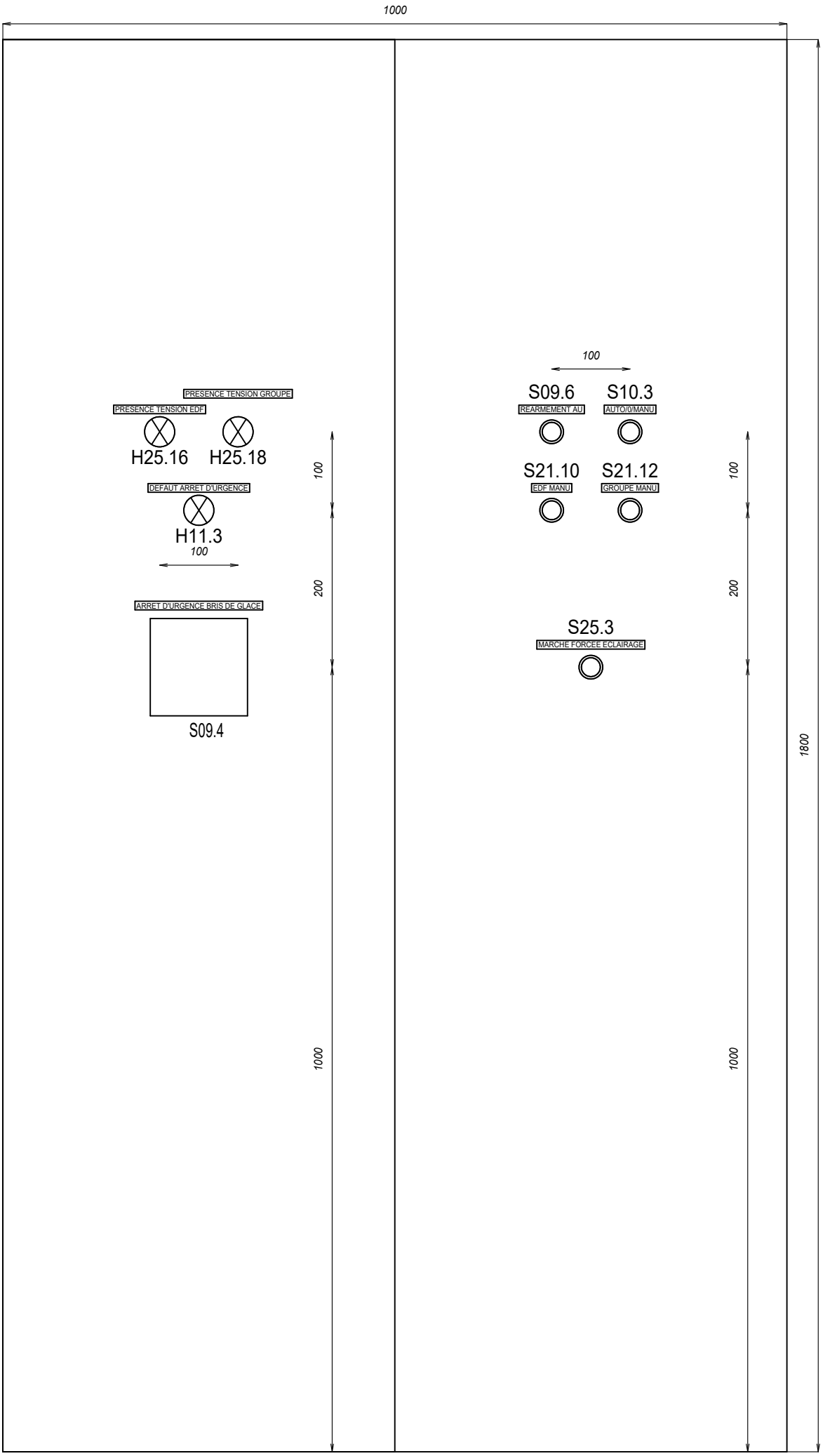

DESSINATEUR : A DERANGERE

DATE DE CREATION : 09/2010

Logiciel SEE : V.3.70

N° ARMOIRE :

N° AFFAIRE : **S10169**

IMPLANTATION EXTERIEUR

V.N.F.

FOLIO 101

INDICE : **A**

REPERE	FOLIO	DESIGNATION	REFERENCE	FABRIQUANT	QTS
F01.17	01	RELAIS DE CONTROLE DE RESEAUX TRIPHASES 208-440VAC, 1INV 5A, 0.1-10s	RM17TU00	TELEMECANIQUE	1
KA01.15	01	CONTACTEUR DE PUISSANCE 9A 1F+1O 380V 50/60Hz	LC1D09Q7	TELEMECANIQUE	1
Q01.10	01	CONTACT AUXILIAIRE INVERSEUR OF/SD	29450	MERLIN GERIN	4
	01	PLATINE INTERVERROUILLAGE MECANIQUE NORMAL NS400/630 REMPLACEMENT NS100/630	32609	MERLIN GERIN	1
	01	DECLENCHEURS VOLMETRIQUES MN 220-240VAC 50/60Hz ET 208-277VAC 60Hz	LV429407	MERLIN GERIN	1
	01	LOT DE 4 PLAGES SUR CHANT	LV432487	MERLIN GERIN	1
	01	1 CACHE-BORNE LONG, 45mm 4P	LV432594	MERLIN GERIN	1
	01	TELECOMMANDE MT400-630 220-240VAC 50/60Hz ET 208-277VAC 60Hz	LV432641	MERLIN GERIN	1
	01	INTERRUPTEUR-SECTIONNEUR COMPACT NSX400 0.3 NA 4P FIXE	LV432757	MERLIN GERIN	1
Q01.15	01	DISJONCTEUR C60N TRI 1A COURBE C	24209	MERLIN GERIN	1
	01	CONTACT OF C60	26924	MERLIN GERIN	1
F02.17	02	RELAIS DE CONTROLE DE RESEAUX TRIPHASES 208-440VAC, 1INV 5A, 0.1-10s	RM17TU00	TELEMECANIQUE	1
KA02.15	02	CONTACTEUR DE PUISSANCE 9A 1F+1O 380V 50/60Hz	LC1D09Q7	TELEMECANIQUE	1
Q02.15	02	DISJONCTEUR C60N TRI 1A COURBE C	24209	MERLIN GERIN	1
	02	CONTACT OF C60	26924	MERLIN GERIN	1
Q2.10	02	CONTACT AUXILIAIRE INVERSEUR OF/SD	29450	MERLIN GERIN	4
	02	KIT D'ADAPTATION I/S DEBRO AVEC NS100/250	32618	MERLIN GERIN	1
	02	LOT DE 4 PLAGES SUR CHANT	LV429309	MERLIN GERIN	1
	02	DECLENCHEURS VOLMETRIQUES MN 220-240VAC 50/60Hz ET 208-277VAC 60Hz	LV429407	MERLIN GERIN	1
	02	TELECOMMANDE MT100-160 220-240VAC 50/60HZ ET 208-277VAC 60HZ	LV429434	MERLIN GERIN	1
	02	CACHE-BORNE LONG POUR DISJONCTEUR OU SOCLE 4P	LV429518	MERLIN GERIN	1
	02	INTERRUPTEUR-SECTIONNEUR EQUIPE D'UN BLOC INTERRUPTEUR NA COMPACT NSX160NA 4P, 160A	LV430639	MERLIN GERIN	1
F03.15	03	RELAIS DE PROTECTION M40, 0.03-30A, 0-10s, ALIM. 400VAC	49412740	SOCOMEC	1
	03	TORE DIFFERENTIELS FERME DIAMETRE 70	W2-S70	SOCOMEC	1
Q03.18	03	DISJONCTEUR C60N BI 1A COURBE C	24196	MERLIN GERIN	1
REP	03	REPARTITEUR ETAGE TETRA 400A, 32x5mm	04054	MERLIN GERIN	1
Q04.4	04	CONTACT AUXILIAIRE INVERSEUR OF/SD	29450	MERLIN GERIN	1
	04	CACHE-BORNE COURT POUR DISJONCTEUR OU SOCLE 4P	LV429516	MERLIN GERIN	1
	04	DISJONCTEUR EQUIPE DE DECLENCHEUR MAGNETO-THERMIQUE TM-D COMPACT NSX160F 36kA 380/415V 4P 4D, 160A	LV430650	MERLIN GERIN	1
Q04.9	04	CONTACT AUXILIAIRE INVERSEUR OF/SD	29450	MERLIN GERIN	1
	04	CACHE-BORNE COURT POUR DISJONCTEUR OU SOCLE 4P	LV429516	MERLIN GERIN	1
	04	DISJONCTEUR EQUIPE DE DECLENCHEUR MAGNETO-THERMIQUE TM-D COMPACT NSX160F 36kA 380/415V 4P 4D, 160A	LV430650	MERLIN GERIN	1
B05.11	05	THERMOSTAT PLAGE DE REGLAGE 5-60degC, 250VAC, 10A	034847	LEGRAND	1

REPERE	FOLIO	DESIGNATION	REFERENCE	FABRIQUANT	QTS
B05.18	05	INTERRUPTEUR CREPUSCULAIRE IC2000, ALIM. 230VAC	15368	MERLIN GERIN	1
E05.11	05	RESISTANCE DE CHAUFFAGE, 120V/240VAC, IP20, 100W	035308	LEGRAND	1
Q05.11	05	DISJONCTEUR C60N BI 10A COURBE C	24201	MERLIN GERIN	1
Q05.15	05	DISJONCTEUR C60N BI 10A COURBE C	24201	MERLIN GERIN	1
Q05.3	05	DISJONCTEUR C60N TRI 16A COURBE C	24215	MERLIN GERIN	1
	05	BLOC DIFF. VIGI C60 TRI 30mA 240/415V	26518	MERLIN GERIN	1
Q05.6	05	DISJONCTEUR C60N BI 16A COURBE C	24202	MERLIN GERIN	1
	05	BLOC VIGI C60 INSTANTANE 2P 25A 240-415VAC 30mA TYPE AC	26509	MERLIN GERIN	1
X05.3	05	SOCLE DE TABLEAU 3P+T 16A 415V	052223	LEGRAND	1
X05.6	05	SOCLE DE TABLEAU 2P+T 16A 250V	052022	LEGRAND	1
X05.9	05	PRISE 2P+T 16A LEXIC	004280	LEGRAND	1
Q06.11	06	DISJONCTEUR DT40 1P+N 4 A 6kA COURBE C	21022	MERLIN GERIN	1
Q06.13	06	DISJONCTEUR DT40 1P+N 2 A 6kA COURBE C	21020	MERLIN GERIN	1
Q06.18	06	DISJONCTEUR C60N BI 4 A COURBE C	24199	MERLIN GERIN	1
Q06.4	06	DISJONCTEUR C60N BI 10A COURBE C	24201	MERLIN GERIN	1
	06	CONTACT OF C60	26924	MERLIN GERIN	1
Q06.5	06	DISJONCTEUR C60N BI 10A COURBE C	24201	MERLIN GERIN	1
Q06.8	06	DISJONCTEUR DT40 1P+N 2 A 6kA COURBE C	21020	MERLIN GERIN	1
Q07.11	07	DISJIONCTEUR C60H UNI 2A, 6kA/250VDC, COURBE C	MGN61502	MERLIN GERIN	1
Q07.3	07	DISJONCTEUR DT40 1P+N 2 A 6kA COURBE C	21020	MERLIN GERIN	1
Q07.8	07	DISJIONCTEUR C60H UNI 2A, 6kA/250VDC, COURBE C	MGN61502	MERLIN GERIN	1
U07.3	07	ALIMENTATION MONOPHASEE DPP, 85-132/176-264VAC/210-375VDC24V, 100W, 4.2A	DPP120-24	LAMBDA	1
F09.4	09	MODULE DE SECURITE PREVENTA POUR SURVEILLANCE AU - XPS AC, 24V AC/DC	XPS AC5121	TELEMECANIQUE	1
KA09.8	09	CONTACTEUR AUXILIAIRE 2F/2O VIS 24V DC	CA3KN22BD	TELEMECANIQUE	1
	09	ADDITIF 3F+1O VIS	LA1KN31	TELEMECANIQUE	1
KA09.9	09	CONTACTEUR AUXILIAIRE 2F/2O VIS 24V DC	CA3KN22BD	TELEMECANIQUE	1
	09	ADDITIF 3F+1O VIS	LA1KN31	TELEMECANIQUE	1
S09.4	09	ARRET D'URGENCE BRIS DE GLACE JAUNE	038001	LEGRAND	1
	09	LOTS DE 5 VITRES DE RECHANGE	038060	LEGRAND	1
S09.6	09	BOUTON POUSSOIR	XB4BA61	TELEMECANIQUE	1
KA10.11	10	CONTACTEUR AUXILIAIRE 3F/1O VIS 24V DC	CA3KN31BD	TELEMECANIQUE	1
KA10.14	10	RELAIS MINIATURE EMBROCHABLE RXM SANS DEL 4INV 24VDC	RXM4AB1BD	TELEMECANIQUE	1
	10	EMBASE AVEC CONTACTS MIXES, RACCORDEMENT VIS-ETRIER	RXZE2M114	TELEMECANIQUE	1

REPERE	FOLIO	DESIGNATION	REFERENCE	FABRIQUANT	QTS
KA10.17	10	RELAIS MINIATURE EMBROCHABLE RXM SANS DEL 4INV 24VDC	RXM4AB1BD	TELEMECANIQUE	1
	10	EMBASE AVEC CONTACTS MIXES, RACCORDEMENT VIS-ETRIER	RXZE2M114	TELEMECANIQUE	1
KA10.3	10	RELAIS MINIATURE EMBROCHABLE RXM SANS DEL 4INV 24VDC	RXM4AB1BD	TELEMECANIQUE	1
	10	EMBASE AVEC CONTACTS MIXES, RACCORDEMENT VIS-ETRIER	RXZE2M114	TELEMECANIQUE	1
KA10.6	10	RELAIS MINIATURE EMBROCHABLE RXM SANS DEL 4INV 24VDC	RXM4AB1BD	TELEMECANIQUE	1
	10	EMBASE AVEC CONTACTS MIXES, RACCORDEMENT VIS-ETRIER	RXZE2M114	TELEMECANIQUE	1
KA10.8	10	CONTACTEUR AUXILIAIRE 3F/1O VIS 24V DC	CA3KN31BD	TELEMECANIQUE	1
S10.3	10	BOUTON TOURNANT	XB4BG03	TELEMECANIQUE	1
S10.8	10	SUPPORT BOUTON	15151	SHNEIDER	1
	10	BOUTON TOURNANT	XB4BD53	TELEMECANIQUE	1
H11.3	11	VOYANT LUMINEUX	XB4BVB4	TELEMECANIQUE	1
KA13.3	13	RELAIS MINIATURE EMBROCHABLE RXM SANS DEL 4INV 230VAC	RXM 4AB1P7	TELEMECANIQUE	1
	13	EMBASE AVEC CONTACTS MIXES, RACCORDEMENT VIS-ETRIER	RXZE2M114	TELEMECANIQUE	1
MOD1	20	AUTOMATE COMPACTE 100-240VAC EXTENS., 24E 24VDC, 14S RELAIS 2A, 2S TRANS. 1A	TWD LCAA 40DRF	TELEMECANIQUE	1
S21.10	21	BOUTON POUSSOIR	XB4BW33B5	TELEMECANIQUE	1
S21.12	21	BOUTON POUSSOIR	XB4BW33B5	TELEMECANIQUE	1
H24.14	24	EMBASE SEULE AVEC ENTREE DE CABLE AXIALE OU LATERALE POUR COLONNES AVEC "FLASH"	XVB C07	TELEMECANIQUE	1
	24	SOCLE DE FIXATION SUR SUPPORT VERTICAL	XVB C12	TELEMECANIQUE	1
	24	TUBE LIVRE AVEC SYSTEME DE SERRAGE SUR EMBASE L=100m	XVB Z02	TELEMECANIQUE	1
	24	ELEMENT LUMINEUX A SIGNALISATION PERMANENTE, DEL INTEGREE, 24V AC/DC, VERT	XVBC2B3	TELEMECANIQUE	1
H24.15	24	EMBASE SEULE AVEC ENTREE DE CABLE AXIALE OU LATERALE POUR COLONNES AVEC "FLASH"	XVB C07	TELEMECANIQUE	1
	24	SOCLE DE FIXATION SUR SUPPORT VERTICAL	XVB C12	TELEMECANIQUE	1
	24	TUBE LIVRE AVEC SYSTEME DE SERRAGE SUR EMBASE L=100m	XVB Z02	TELEMECANIQUE	1
	24	ELEMENT LUMINEUX A SIGNALISATION PERMANENTE, DEL INTEGREE, 24V AC/DC, VERT	XVBC2B3	TELEMECANIQUE	1
H24.16	24	ELEMENT LUMINEUX A SIGNALISATION PERMANENTE, DEL INTEGREE, 24V AC/DC, ORANGE	XVBC2B5	TELEMECANIQUE	1
H24.17	24	ELEMENT LUMINEUX A SIGNALISATION PERMANENTE, DEL INTEGREE, 24V AC/DC, ORANGE	XVBC2B5	TELEMECANIQUE	1
H24.18	24	ETAGE FLASH ROUGE	XVBC6B4	TELEMECANIQUE	1
H24.19	24	ETAGE FLASH ROUGE	XVBC6B4	TELEMECANIQUE	1
H25.16	25	VOYANT LUMINEUX	XB4BVB1	TELEMECANIQUE	1
H25.18	25	VOYANT LUMINEUX	XB4BVB1	TELEMECANIQUE	1
KA25.10	25	CONTACTEUR AUXILIAIRE 2F/2O VIS 24V DC	CA3KN22BD	TELEMECANIQUE	1
KA25.12	25	RELAIS MINIATURE EMBROCHABLE RXM SANS DEL 4INV 24VDC	RXM4AB1BD	TELEMECANIQUE	1
	25	EMBASE AVEC CONTACTS MIXES, RACCORDEMENT VIS-ETRIER	RXZE2M114	TELEMECANIQUE	1

REPERE	FOLIO	DESIGNATION	REFERENCE	FABRIQUANT	QTS
KA25.14	25	RELAIS MINIATURE EMBROCHABLE RXM SANS DEL 4INV 24VDC	RXM4AB1BD	TELEMECANIQUE	1
	25	EMBASE AVEC CONTACTS MIXES, RACCORDEMENT VIS-ETRIER	RXZE2M114	TELEMECANIQUE	1
KA25.6	25	RELAIS MINIATURE EMBROCHABLE RXM SANS DEL 4INV 24VDC	RXM4AB1BD	TELEMECANIQUE	1
	25	EMBASE AVEC CONTACTS MIXES, RACCORDEMENT VIS-ETRIER	RXZE2M114	TELEMECANIQUE	1
KA25.8	25	CONTACTEUR AUXILIAIRE 2F/2O VIS 24V DC	CA3KN22BD	TELEMECANIQUE	1
KM25.4	25	CONTACTEUR DE PUISSANCE 3P+F VIS 24V DC	LP1K0910BD	TELEMECANIQUE	1
S25.3	25	BOUTON TOURNANT	XB4BD21	TELEMECANIQUE	1
	25	CAPUCHON ETANCHE COMMUTATEUR	ZBDD2	TELEMECANIQUE	1

DESSINATEUR : A DERANGERE DATE DE CREATION : 09/2010 Logiciel SEE : V.3.70	N°ARMOIRE :	Bornier : X1	V.N.F.	FOLIO 200	
	N°AFFAIRE : **S10169**			INDICE : **A**	

DESSINATEUR : A DERANGERE DATE DE CREATION : 09/2010 Logiciel SEE : V.3.70	N°ARMOIRE :	Bornier : XALN	V.N.F.	FOLIO 200A	
	N°AFFAIRE : **S10169**			INDICE : **A**	

vnf voies navigables de France / serma BUREAU D'ETUDES	DESSINATEUR : A DERANGERE DATE DE CREATION : 09/2010 Logiciel SEE : V.3.70	N°ARMOIRE :	Bornier : XALS	V.N.F.	FOLIO 200B
		N°AFFAIRE : **S10169**			INDICE : **A**

DESSINATEUR : A DERANGERE DATE DE CREATION : 09/2010 Logiciel SEE : V.3.70	N°ARMOIRE :	Bornier : XEXT	V.N.F.	FOLIO 200C
	N°AFFAIRE : **S10169**			INDICE : **A**

DESSINATEUR : A DERANGERE DATE DE CREATION : 09/2010 Logiciel SEE : V.3.70	N°ARMOIRE :	Bornier : XL	V.N.F.	FOLIO 200D	
	N°AFFAIRE : **S10169**			INDICE : **A**	

vnf voies navigables de France / SERMA BUREAU D'ETUDES	DESSINATEUR : A DERANGERE DATE DE CREATION : 09/2010 Logiciel SEE : V.3.70	N°ARMOIRE :	Bornier : XP	V.N.F.	FOLIO 200E
		N°AFFAIRE : **S10169**			INDICE : **A**

DESSINATEUR : A DERANGERE DATE DE CREATION : 09/2010 Logiciel SEE : V.3.70	N°ARMOIRE :	Bornier : XUPS	V.N.F.	FOLIO 200F
	N°AFFAIRE : **S10169**			INDICE : **A**